IMPORTANT SAFETY INSTRUCTIONS

When using electrical appliances, especially when children are present, basic safety precautions should always be taken, including the following:

READ ALL INSTRUCTIONS BEFORE USING

FOR HOUSEHOLD USE ONLY

DANGER – To reduce the risk of death or serious injury from electrical shock:

1. Except when charging, always unplug this appliance from the electrical outlet immediately after using.
2. Unplug this appliance before cleaning.

WARNING – To reduce the risk of burns, electric shock, fire, or injury to persons:

1. **Except when charging, never leave a plugged-in appliance unattended.**
2. This appliance is not intended for use by persons (including children) with reduced physical, sensory or mental capabilities, or lack of experience and knowledge, unless they have been given supervision or instruction concerning the use of the appliance by a person responsible for their safety. Children should be supervised to ensure that they do not play with the appliance.
3. Use appliance only for its intended use as described in this manual. Do not use attachments not recommended by the manufacturer.
4. **Never operate the appliance if it has a damaged cord or plug, is not working properly, or has been dropped or damaged. Return the appliance to a Conair Service Center for examination and repair.**
5. Keep the appliance cord away from heated surfaces.
6. Keep air openings free of lint, hair and similar debris.
7. Never drop or insert any object into any opening on the appliance.
8. Always attach plug to the appliance first, then to an outlet. To disconnect, turn all controls to the OFF position and then remove plug from outlet.
9. Do not use the appliance if it has a damaged or broken comb or teeth missing from the blades, as injury may result. Before each use, make certain the blades are aligned properly and oiled.
10. Do not use the appliance outdoors or where aerosol (spray) products are being used or where oxygen is being administered.
11. Detach the appliance from the supply cord before cleaning it in water.
12. This appliance is not a toy. Keep away from children.
13. **THIS PRODUCT IS FOR HOUSEHOLD USE ONLY.**

FEDERAL COMMUNICATIONS COMMISSION NOTICE

WARNING: Changes or modifications to this unit not expressly approved by the party responsible for compliance could void the user's authority to operate the equipment.

NOTE: This equipment has been tested and found to comply with the limits for a Class B digital device, pursuant to Part 15 of the FCC Rules. These limits are designed to provide reasonable protection against harmful interference in a residential installation. This equipment generates, uses and can radiate radio frequency energy and, if not installed and used in accordance with the instructions, may cause harmful interference to radio communications.

However, there is no guarantee that interference will not occur in a particular installation. If this equipment does cause harmful interference to radio or television reception, which can be determined by turning the equipment off and on, the user is encouraged to try to correct the interference by one or more of the following measures:

- Reorient or relocate the receiving antenna.
- Increase the separation between the equipment and receiver.
- Connect the equipment into an outlet on a circuit different from that to which the receiver is connected.
- Consult the dealer or an experienced radio/TV technician for help.

SUPPLIER'S DECLARATION OF CONFORMITY

Brand: CONAIRMAN®

Model No.: GMTL6000

Description: Trimmer

Responsible Party: Conair LLC, 1 Cummings Point Road, Stamford, CT 06902 (203) 351-9000

Standards: FCC Part 15 Subpart B, ANSI C63.4-2014

This device complies with Part 15 of the FCC Rules. Operation is subject to the following two conditions:

(1) This device may not cause harmful interference, and (2) This device must accept any interference received, including interference that may cause undesirable operation.

DATE OF ISSUE: 09/29/2022

SAVE THESE INSTRUCTIONS

USER MANUAL

Before using the Class 2 Power Supply, read these instructions carefully.

Use with adapter: CA92

Rated input voltage:
100–240V AC, 50/60Hz 0.3A

Rated output: 5.0V DC 1000mA

CAUTION

1. Ensure jack is plugged into the trimmer unit before plugging the adapter into the outlet.
2. Do not operate any appliance that has a damaged output cord or housing.
3. Always unplug the unit before cleaning or when not in use.
4. This power unit is intended to be correctly oriented in a vertical or floor-mount position.
5. Be sure voltage is correct before plugging in.

For connection to a power supply not in the U.S.A, use an attachment plug adapter of the proper configuration for power outlet. The adapter included automatically adjusts to the input voltage. **DO NOT USE WITH A VOLTAGE CONVERTER.**

TRIMMER OPERATING PRECAUTIONS

This trimmer has a built-in rechargeable battery. Do not throw into fire, apply heat, or charge, use or leave in a high-temperature environment.

CAUTION: Any changes or modifications not expressly approved by the Conair LLC, the manufacturer of this product and the party responsible for compliance, could void the user's authority to operate the equipment.

TROUBLESHOOTING

If your rechargeable trimmer does not seem to be taking a charge, take the following troubleshooting steps before returning it for repair:

1. Be sure the electrical outlet is working by plugging in another appliance to test the outlet.
2. Make sure the electrical plug is not connected to a switch that turns power off when lights are turned off.
3. Make sure the adapter is inserted into the trimmer properly and all the connections are secure.

OPERATING INSTRUCTIONS

CHARGING

1. Before using the trimmer for the first time, charge continuously for 3 hours. Maximum battery capacity will be reached only after 3 charging and discharging cycles.
2. To charge the trimmer, first make sure it is switched off. Insert the Micro USB plug into the bottom of the trimmer, then insert the USB cable into the USB adapter with output 5.0V DC, 100mA. Plug the adapter into any wall outlet at the voltage listed on the label affixed to the adapter. The LED light will appear when the adapter is correctly inserted into the appliance and connected to the outlet.
3. The adapter may become warm while charging. This is normal.
4. Plug the charging adapter into a wall outlet and switch unit on. A blue LED light will continuously run up the side of the trimmer indicating that it is charging. When fully charged, the 5 LED lights will all remain lit.
5. A full charge will supply 4 hours of cordless runtime.
6. When the trimmer is running low on a charge, the bottom LED charging light will flash as a warning that there is approximately 15 minutes of battery use remaining.
7. When charging, the unit will not operate.
8. To maintain optimum capacity of the rechargeable battery, it is highly recommended to fully discharge and then recharge the trimmer for 3 hours every 6 months.

WARNING: If all 5 charging lights start to flash rapidly (4 flashes per second), the appliance is faulty. If this happens, stop charging, immediately remove the adapter from the outlet and contact our Customer Care Center at 1-800-3-CONAIR.

TRIMMER CHARGING PRECAUTIONS

- Avoid charging the battery at temperatures below 41°F (5°C) or above 95°F (35°C).
- Avoid charging the battery in direct sunlight or near a radiating heat source.

CORDLESS OPERATION

- Charge the trimmer. First, make sure it is switched off. Insert the Micro USB plug into the bottom of the trimmer, then insert the USB cable into the USB adapter with output 5.0V DC, 100mA. Plug the adapter into any wall outlet at the voltage listed on the label affixed to the adapter. The LED light will appear when the adapter is correctly inserted into the appliance and connected to the outlet.
- Once the appliance is fully charged, all 5 charging lights will stop flashing, but remain on. Unplug the adapter from the outlet, then the appliance and prepare for use.

Note: as an extra safety feature, this trimmer is designed to not operate while charging.

WET/DRY FEATURE

This device is waterproof only when unplugged from a wall outlet. Once it is unplugged, it can be safely used and cleaned under water. Always allow the trimmer to dry thoroughly after each use and before storing.

USER MAINTENANCE INSTRUCTIONS

IMPORTANT! Only use the adapter and attachments supplied with this appliance.

1. Always inspect the appliance before use to ensure the trimmer blades are free from hair, debris, etc.
2. Use on clean, dry hair that has been combed until tangle-free.

OILING INSTRUCTIONS

1. For optimal cutting performance, we highly recommend oiling the blades after every use.
2. When using the oil for the first time, unscrew the cap and cut off the very end of the plastic tube with a pair of scissors.
3. Remove the blade guard and switch the appliance on.
4. Holding the trimmer at a 45 degree angle, gently squeeze the oil tube and apply 2 drops directly onto the blades.
5. Leave the unit on for several seconds to allow the oil to thoroughly spread along the length of the blades.
6. Switch off the unit and remove any excess oil by gently dabbing with a cloth before using on hair.
7. **KEEP OIL AWAY FROM CHILDREN.**

CHANGING THE MAGNETIC HEADS

1. Before changing the heads, ensure the appliance is switched off.
2. To remove the head, hold the handle of the appliance with one hand, hold the head with the other and simply pull up to release the head from the unit.
3. To attach a head, align the slots on the head with the ribs on both sides of the trimmer unit as shown below, until it meets the magnet and is securely held in place.

COMB GUIDES

This appliance is supplied with 11 comb guides for use with the Precision Trimmer and Power Trimmer blades.

NOTE: The Precision Trimmer and Power Trimmer can be used without any comb guides and will cut to a length of 0.2mm.

ATTACHING THE COMB GUIDES TO THE TRIMMER

1. Slide the trimmer teeth and the top of the blades into the space under the comb guide (see Fig. 1).
2. Click the guide into position by gently pressing the back of the guide down onto the back of the blade (see Fig. 2).
3. The comb guide should click under the back of the metal blade.

USING THE TRIMMER WITHOUT THE COMB GUIDE

1. The Precision Trimmer and Power Trimmer blades can be used to edge and detail or to get a much closer cut (0.2mm).
2. To remove the comb guide, squeeze the sides of the comb guide, which will release the back from the blade.
3. Lift the guide away.

TRIMMING

Using the Precision Trimmer with 6-Position Stubble Comb Guide

1. Attach the 6-position comb guide and select the required length (1-3.5mm).
2. Switch the trimmer on.
3. Hold the trimmer with the teeth pointing upward and flat against the skin.
4. Move the trimmer upward and outward through the hair, against the direction of hair growth.
5. The trimmer will work most efficiently when cutting through hair at its own speed.
6. Never switch the appliance off while trimming hair.

Using the Precision Trimmer with the Beard Comb Guides

1. Attach one of the four comb guides (5mm, 6mm, 7mm or 8mm).
2. If the cut requires more than one cutting length, start with the longest guide first.
3. Switch the trimmer on.
4. Hold the trimmer with the teeth pointing upward and flat against the skin.
5. Move the trimmer upward and outward through the hair you wish to trim.
6. To blend-in a shorter length use a shorter length comb guide and use in the same way as above.
7. The trimmer will work most efficiently when cutting through hair at its own speed.
8. Never switch the appliance off while trimming hair.

Using the Precision Trimmer with the Body Comb Guides

1. Attach one of the two comb guides (3mm or 4mm).
2. If you require more than one cutting length, start with the longest guide first.
3. Switch the trimmer on.
4. Hold the trimmer with the teeth pointing upward and flat against the skin.
5. Move the trimmer upward and outward through the hair, against the direction of hair growth.
6. Make sure to be particularly careful when trimming sensitive areas.
7. The trimmer will work most efficiently when cutting through hair at its own speed.
8. Never switch the appliance off while trimming hair.

Using the Precision Trimmer with 2-Position Eyebrow Comb Guide

1. Attach the 2-position comb guide and select the required length (3mm or 5mm).
2. Switch the trimmer on.
3. Move the comb guide through the hair you wish to remove following the direction of hair growth until you reach the desired length.
4. The trimmer will work most efficiently when cutting through hair at its own speed.
5. Never switch the appliance off while trimming hair.

Using the Power Trimmer with the Hair Comb Guides

For an all-over even cut:

1. Attach one of the three comb guides (9mm, 12mm or 16mm).
2. Switch the trimmer on.
3. Starting at the nape of the neck, hold the trimmer with the teeth pointing upward, ensuring that the comb guide is resting flat against the head.
4. Slowly move the trimmer upward and outward through the hair towards your crown, against the direction of the hair growth. The comb guide will help to lift the hair and the blades will cut the hair at the desired length.
5. Once the desired length is achieved at the back of the hair, start cutting the top and sides.
6. Hold the trimmer to the front of your hair with the teeth pointing towards the back of your head, and move the trimmer towards your crown. Repeat as necessary, moving in rows from the front and the sides of your head to the back.
7. You should achieve an even-length cut all over your head.

For a shorter back and sides with length on the top:

1. Attach one of the three comb guides (9mm, 12mm or 16mm).
2. Use a longer length comb guide for the top of your hair.
3. Switch the trimmer on.
4. Hold the trimmer to the front of your hair with the teeth pointing towards the back of your head and move the trimmer towards your crown. Repeat as necessary, moving in rows from the front and the sides of your head to the back.
5. To make the back and sides of your hair a shorter length, switch off the appliance and attach a shorter comb guide.
6. Starting at the nape of the neck, with the comb guide flat against the head, move the trimmer upward and outward over the area you want to make shorter.
7. Repeat on each side of the head, starting with the trimmer teeth pointing upward and the comb guide laying flat against the area above the ear. Move the trimmer upward and outward.

OUTLINING

Using the Precision Trimmer

1. To clean up the edges around your cut (e.g., neckline and sideburns), detach the comb guides.
2. Hold the appliance upside down, so the front of the trimmer is facing towards your head.
3. Hold the trimmer blade straight on your sideburns or neckline and move the trimmer blades downward. This will give you a clean, smooth finish.

USING THE DETAIL FOIL SHAVER

1. Finish edges with a smooth, close shave with the detail foil shaver head attachment.
2. Always ensure the foil is not damaged before each use.
3. Switch the trimmer on.
4. Move the shaver gently over the skin, applying minimal pressure and shave in the direction of hair growth.
5. Make sure to be particularly careful when shaving sensitive areas.
6. Never switch the appliance off while shaving hair.

MEDIDAS DE SEGURIDAD IMPORTANTES

Así aparates eléctricos, especialmente en presencia de niños, siempre se deben tomar precauciones básicas de seguridad, entre ellas las siguientes:

LEA TODAS LAS INSTRUCCIONES ANTES DEL USO

PELIGRO – Para reducir el riesgo de electrocución o lesiones por descarga eléctrica:

1. Siempre desenchufe el aparato inmediatamente después de usar y antes de limpiarlo.
2. Desenchufe el aparato antes de limpiarlo.

ADVERTENCIA –

Para reducir el riesgo de quemaduras, descarga eléctrica, incendio o lesiones personales:

1. **Nunca desatiende/dejé el aparato sin vigilancia mientras esté enchufado, excepto durante la carga.**
2. Este aparato no es para uso por niños o personas con capacidades físicas, sensoriales o mentales reducidas, a menos que reciban supervisión o instrucciones sobre el uso del aparato por parte de una persona responsable de su seguridad. Se permite que los niños jueguen con este aparato.
3. Use este producto solo para el uso previsto y como se describe en este manual. Se prohíben los accesorios/dispositivos recomendados por el fabricante.
4. **No use este aparato si el cable o el enchufe están dañados, si no funciona correctamente, si está dañado, o después de una caída.**
5. **Mantenga la cuerda del aparato lejos de superficies calientes.**
6. Mantenga orificios de ventilación libres de pelusas, cabellos y elementos similares.
7. Nunca deje caer o inserte ningún objeto en ninguna de sus aberturas.
8. Siempre conecte el cable al aparato antes de enchufarlo en la toma de corriente. Para desconectar, gire todos los controles en la posición de apagado "OFF" y luego desenchufe el cable.
9. Para evitar las lesiones, no ese aparato con quiste o cortes abiertos, o si falta alguna de las cuchillas. Comprobe que las cuchillas están correctamente alineadas y lubricadas antes de usarlo.
10. No obstante, no hay garantía de que ciertas interferencias no ocurran en una instalación particular. Si este aparato produce alguna interferencia perjudicial en la recepción de radio o televisión, lo que puede determinarse encendiendo y apagando el aparato, se aconseja tratar de corregir la interferencia, adoptando una o más de las siguientes medidas:
   - Reorientar o reubicar la antena receptora.
   - Aumentar la distancia entre el aparato y el receptor.
   - Conectar el aparato a un circuito distinto al que está conectado el receptor.
   - Consultar con el distribuidor o un técnico especializado en radio/TV.
11. Este aparato no es un juguete; mantenlo fuera del alcance de los niños.
12. Este aparato no es para uso doméstico solamente.
13. **PARA USO DOMÉSTICO SOLAMENTE.**

INSTRUCCIONES DE USO

Use únicamente el adaptador provisto (CA92).

- Conecte el adaptador de clase 2.
- Este aparato está diseñado para usar el adaptador de clase 2.

Tensión de entrada nominal:
100–240 V AC, 50/60 Hz 0.3 A

Tensión de salida nominal: 5 V DC, 1000 mA

PRECAUCIÓN

- Desenchufe el adaptador antes de limpiar el aparato.
- Asegúrese de que la tensión sea correcta antes de conectar.
- No use el aparato si está dañado.
- Asegúrese de que la toma de corriente de la limpiadora esté bien conectada.

INSTRUCCIONES DE USO

- Lea detenidamente estas instrucciones antes de usar el aparato.
- Use únicamente para el uso previsto.

INSTRUCCIONES DE USO

1. Sempre desenchufe el aparato después de la limpieza.
2. Asegúrese de que el aparato está apagado antes de enchufarlo.
3. Use solo productos aprobados por el fabricante.
4. **No use el aparato si está dañado, si no funciona correctamente, si está dañado, o después de una caída.**
5. Mantenga el cable del aparato lejos de superficies calientes.
6. Mantenga las aberturas de ventilación libres de pelusas, cabellos y elementos similares.
7. Nunca deje caer o inserte ningún objeto en ninguna de sus aberturas.
8. Siempre conecte el cable al aparato antes de enchufarlo en la toma de corriente. Para desconectar, gire todos los controles en la posición de apagado "OFF" y luego desenchufe el cable.
9. Para evitar las lesiones, no ese aparato con quiste o cortes abiertos, o si falta alguna de las cuchillas. Comprobe que las cuchillas están correctamente alineadas y lubricadas antes de usarlo.
10. No obstante, no hay garantía de que ciertas interferencias no ocurran en una instalación particular. Si este aparato produce alguna interferencia perjudicial en la recepción de radio o televisión, lo que puede determinarse encendiendo y apagando el aparato, se aconseja tratar de corregir la interferencia, adoptando una o más de las siguientes medidas:
   - Reorientar o reubicar la antena receptora.
   - Aumentar la distancia entre el aparato y el receptor.
   - Conectar el aparato a un circuito distinto al que está conectado el receptor.
   - Consultar al distribuidor o un técnico especializado en radio/TV.
11. Este aparato no es un juguete; mantenlo fuera del alcance de los niños.
12. Este aparato no es para uso doméstico solamente.
13. **PARA USO DOMÉSTICO SOLAMENTE.**

INSTRUCCIONES DE USO

Utilícese únicamente el adaptador provisto (CA92).

- Este adaptador es de clase 2.
- Este aparato está diseñado para usar el adaptador de clase 2.

Tensión de entrada nominal:
100–240 V AC, 50/60 Hz 0.3 A

Tensión de salida nominal: 5 V DC, 1000 mA

PRECAUCIÓN

- Desenchufe el adaptador antes de limpiar el aparato.
- Asegúrese de que la toma de corriente de la limpiadora esté bien conectada.
- No use el aparato si está dañado.
- Asegúrese de que la toma de corriente esté bien conectada.

INSTRUCCIONES DE USO

- Lea detenidamente estas instrucciones antes de usar el aparato.
- Utilícese únicamente para el uso previsto.

INSTRUCCIONES DE USO

1. Siempre desenchufe el aparato después de la limpieza.
2. Asegúrese de que el aparato está apagado antes de enchufarlo.
3. Use únicamente

ULTIMATE TRIM PRECISION

ALL-IN-ONE GROOMER WITH INTERCHANGEABLE MAGNETIC ATTACHMENTS

Please register this product at register.conair.com

©2022 Conair LLC

Service Center

Conair Corporation
Service Department
7475 North Glen Harbor Blvd.
Glendale, AZ 85307

Instruction Booklet

For your safety and continued enjoyment of this product, always read the instruction booklet carefully before using.

CONAIRMAN
Respect the Ritual™

Model GMTL6000

22PG085419

IB-17817

USING THE NOSE & EAR TRIMMER

1. For the safe and easy removal of unwanted nose and ear hair, use the rotary trimmer head.
2. Switch the trimmer on.
3. Insert the trimmer into the nose or ear and gently move the trimmer in a circular motion.
4. Only use the trimmer at the entrance to the ear or nose. Do not use any deeper, as this could cause injury.
5. Never turn the appliance off while trimming nose and ear hair.

CLEANING & MAINTENANCE

1. To maintain optimal performance, the appliance should be cleaned after each use.
2. Remove the comb guide after use. Rinse under running water and dry thoroughly before storage or use.
3. Remove the trimmer head after use. The heads are washable and clean easily. Rinse under running water and dry thoroughly before storage or use.
4. Do not disassemble the blades.
5. For optimal cutting performance, we highly recommend oiling the blades after every use. Please refer to OILING INSTRUCTIONS section. Only use the lubricating oil that has been provided, as it is specifically formulated for high-speed trimmers and does not evaporate or slow the blades.
6. For instructions on how to re-attach the head, please refer to CHANGING THE MAGNETIC HEADS section.

TO CLEAN THE DETAIL FOIL SHAVER ATTACHMENT

WARNING! Be careful not to push on the foils, they are delicate and can easily be damaged.

1. Rinse the shaver cutter and foil frame under running water or in a sink. Do not use hot water. Use only warm or cold water.
2. After wet cleaning, allow the foil frame and cutters to air-dry before closing the foil frame and shaver head. Replace shaver head back onto the shaver until it clicks into place. Wipe the surface of the main unit with a dry towel. Do not dry the foil area. Let the shaving head air-dry.
3. The cutter can also be cleaned with a cleaning brush.
4. If the body of the shaver becomes dirty, wipe off with a damp cloth and mild detergent or soap. NEVER use thinners, other solvents or any harsh cleaners.

BATTERY SAFETY INFORMATION

1. This device contains one 18650 lithium-ion battery.
2. Battery is not to be removed by the consumer unless instructed by the manufacturer.
3. Since the battery is sensitive to high temperatures, when storing the device, keep it in a cool, dry place.
4. Never put batteries into a fire.
5. Switch off device after use.
6. Keep batteries away from children, especially the batteries that are small enough to ingest.
7. If a battery is ingested, seek immediate medical help.
8. Never open, crush, puncture or disassemble a battery.
9. Dispose of battery according to any state and local regulations.
10. Do not dispose of rechargeable battery as solid waste.

BATTERY DISPOSAL

This appliance contains a lithium-ion battery. To protect the environment, this appliance and its battery must be disposed of safely. At the end of its life, please take this appliance to a recycling center, where the internal rechargeable battery should be removed by a professional and recycled separately. For more information about the recycling of electrical and battery-operated appliances, please contact your local recycling or environmental protection office or your household waste disposal service. For specific questions regarding replacement of the battery in this product, please call our Conair Customer Care Line at 1-800-3-CONAIR.

To find the nearest drop-off location, call 1-800-822-8837 or visit www.call2recycle.org/locator/.

CONTAINS LITHIUM-ION BATTERY. MUST BE COLLECTED, RECYCLED OR DISPOSED OF PROPERLY. DO NOT DISPOSE OF IN THE MUNICIPAL WASTE.

BATTERY REMOVAL

1. Remove blade head attachment.
2. Detach end cover on bottom of trimmer.
3. Remove the screw from housing.
4. Remove outer parts of housing by sliding downward.
5. Remove inner parts and screws to access and remove used lithium battery.

Note: The product you have purchased contains a rechargeable battery. The battery is recyclable. At the end of its useful life, under various state and local laws, it may be illegal to dispose of this battery into the municipal waste stream. Check with your local solid-waste officials for details in your area for recycling options or proper disposal.

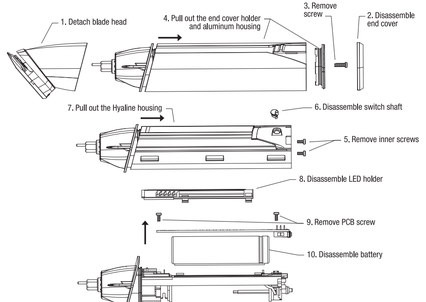

WARNING: IF YOU THINK THE POWER IS OFF WHEN THE SWITCH IS OFF, YOU'RE WRONG.

KEEP AWAY FROM WATER

Everyone knows that electricity and water are a dangerous combination. But did you know that an electric appliance is still electrically live even if the switch is off? If the plug is in, the power is on. So when you are not using your appliances, keep them unplugged.

ALWAYS UNPLUG SMALL APPLIANCES

LIMITED THREE-YEAR WARRANTY (U.S. AND CANADA ONLY)

Conair will repair or replace (at our option) your unit free of charge for 36 months from the date of purchase if the appliance is defective in workmanship or materials.

To obtain service under this warranty, return the defective product to the service center listed on back, together with your purchase receipt. California residents need only provide proof of purchase and should call 1-800-3-CONAIR for shipping instructions. In the absence of a purchase receipt, the warranty period shall be 36 months from the date of manufacture.

ANY IMPLIED WARRANTIES, OBLIGATIONS, OR LIABILITIES, INCLUDING BUT NOT LIMITED TO THE IMPLIED WARRANTY OF MERCHANTABILITY AND FITNESS FOR A PARTICULAR PURPOSE, SHALL BE LIMITED IN DURATION TO THE 36-MONTH DURATION OF THIS WRITTEN, LIMITED WARRANTY. Some states do not allow limitations on how long an implied warranty lasts, so the above limitations may not apply to you.

IN NO EVENT SHALL CONAIR BE LIABLE FOR ANY SPECIAL, INCIDENTAL, OR CONSEQUENTIAL DAMAGES FOR BREACH OF THIS OR ANY OTHER WARRANTY, EXPRESS OR IMPLIED, WHATSOEVER. Some states do not allow the exclusion or limitation of special, incidental, or consequential damages, so the above limitation may not apply to you.

This warranty gives you specific legal rights, and you may also have other rights, which vary from state to state.

CONTORNEO

1. Pare deslizar el botón de encendido/apagado sin nada y las patillas, use la cuchilla recortadora sin apagar después de cada uso.
2. Retire la tapa usada después de cada uso, y enjuague guía.
3. Asegura el apagado verdaderamente cada las sienes o la nuca, posicionando lejamente la cuchilla recortadora contra la piel, y deslizándola lentamente hacia afuera. Esto proporcionará un acabado limpio y preciso.

LIMPIEZA Y MANTENIMIENTO

1. Pare mantener en tendimiento óptimo, limpie el aparato después de cada uso.
2. Retire la tapa usada después de cada uso, y enjuague guía.
3. Retire el cabezal usado después de cada uso. Los cabezales son lavables, para una fácil limpieza. Enjuague con agua corriente y deje secar bien antes de guardarlos o usarlos.
4. No desarme las cuchillas.
5. Para lograr un rendimiento de corte óptimo, se recomienda lubricar las cuchillas después de cada uso. Use solamente el aceite provisto, ya que está especialmente diseñado para las recortadoras de alta velocidad y no se evaporará, ni ralentizará las cuchillas.
6. Para volver a instalar los cabezal, siga las instrucciones de la sección "CÓMO CAMBIAR LOS CABEZALES MAGNÉTICOS".

LIMPIEZA DEL CABEZAL DE AFEITADO DE PRECISIÓN

¡ADVERTENCIA! Tenga cuidado de no presionar las hojas ya que son muy delicadas y pueden dañarse fácilmente.

1. Enjuague el cabezal afeitado y las hojas con agua corriente. No use agua caliente; use solamente agua tibia o fría.
2. Deseche las partes/baterías de acuerdo con las regulaciones estatales y locales.
3. Si desea, use un pequeño cepillo para limpiar las cuchillas afeitadas.
4. Si la carcasa del aparato está sucia, limpiela con un paño humedecido con una solución de agua/detergente suave. NUNCA use disolventes, solventes o limpiadores fuertes.

INFORMACIÓN DE SEGURIDAD ACERCA DE LA BATERÍA

1. Este aparato contiene una batería de iones de litio de tipo 18650.
2. La batería no debe ser retirada por el consumidor, a menos que lo indique el fabricante.
3. Guarde el aparato en un lugar fresco y seco, ya que la batería es sensible a las altas temperaturas.
4. Nunca tire pilas/baterías al fuego.
5. Apague el aparato después de usar.
6. Mantenga las pilas/baterías fuera del alcance de los niños de los niños, especialmente aquellas que sean lo suficientemente pequeñas como para ser ingeridas.
7. En caso de ingestión accidental, busque atención médica inmediata.
8. Nunca abra, aplaste, perfore ni desarme pilas/baterías.
9. Deseche las pilas/baterías de acuerdo con las regulaciones estatales y locales.
10. No tire pilas/baterías recargables a la basura.

ESTE APARATO CONTIENE UNA BATERÍA DE IONES DE LITIO, LA CUAL DEBE RECICLARSE SEGÚN LAS LEYES VIGENTES AL FINAL DE SU VIDA ÚTIL. NO TIRE A LA BASURA.

ELIMINACIÓN DE LA BATERÍA

Este aparato contiene una batería de iones de litio. Para proteger el medio ambiente, esta batería y el aparato deben reciclarse según las leyes vigentes. Al final de su vida útil, lleve el aparato a un centro de reciclaje, donde un profesional sacará la batería recargable para reciclarla por separado. Para más información acerca del reciclaje de aparatos eléctricos y de las baterías, comuníquese con las autoridades locales en materia de reciclaje y eliminación de desechos. Para más información sobre reemplazo de la batería, comuníquese con nuestro servicio de atención al cliente al 1-800-3-CONAIR.

Para encontrar el ciclo de reciclaje de baterías más cercano, llame al 1-800-822-8837 o visite www.call2recycle.org/locator/.

REMOCIÓN DE LA BATERÍA

1. Separe el cabezal de la empuñadura.
2. Retire la cubierta inferior.
3. Quite los tornillos de la carcasa.
4. Retire la carcasa externa, jalándola hacia abajo.
5. Retire las piezas y los tornillos internos para acceder a la batería de litio y retirarla.

Nota: Este producto contiene una batería recargable. Esta batería es reciclable. Dependiendo de las normas regionales o locales vigentes, puede ser ilegal tirar la batería o la basura al final de su vida útil. Comprueba con las autoridades locales las opciones de reciclaje disponibles en su lugar de residencia.

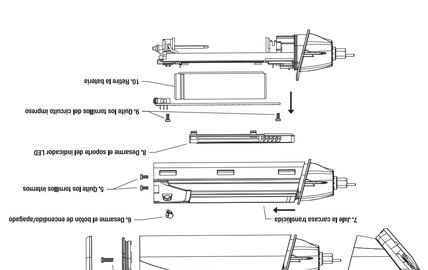

Todos sabemos que no se debe mezclar la electricidad y el agua. Pero ¿Sabe usted que un aparato eléctrico permanece en tensión, aunque este apagado? Si está conectado, hay corriente. Por lo tanto, siempre desenchufe los aparatos eléctricos después del uso.

SIEMPRE DESENCHUFE LOS APARATOS PEQUEÑOS

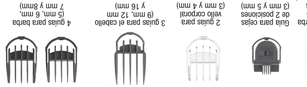

ADVERTENCIA: SI CREE QUE NO HAY CORRIENTE CUANDO EL APARATO ESTÁ APAGADO, ESTÁ EQUIVOCADO.

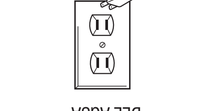

MANTÉNGALO ALEJADO DEL AGUA

GARANTÍA LIMITADA DE TRES AÑOS (VÁLIDA EN LOS EE.UU. Y EN CANADÁ SOLAMENTE)

Conair reparará o reemplazará (a su opción) este producto sin cargo por un período de 36 meses a partir de la fecha de compra si presenta defectos de fabricación o materiales.

Para obtener servicio técnico bajo esta garantía, devuelva el producto defectuoso al Centro de Servicio indicado en el reverso, junto con su recibo de compra. Los residentes de California solo necesitan que una prueba de compra y deben llamar al 1-800-3-CONAIR para recibir instrucciones de fabricación.

CUALQUIER GARANTÍA, OBLIGACIÓN O RESPONSABILIDAD IMPLÍCITAS, INCLUYENDO, PERO NO LIMITADAS A LA GARANTÍA IMPLÍCITA DE COMERCIABILIDAD Y APTITUD PARA UN PROPÓSITO ESPECÍFICO, ESTARÁN LIMITADAS POR LOS 36 MESES DE LA PRESENTE GARANTÍA ESCRITA. Algunos Estados no permiten limitaciones de la duración de una garantía implícita, de modo que las limitaciones mencionadas pueden no regir para usted.

CONAIR NO SERÁ RESPONSABLE, EN NINGÚN CASO, POR NINGÚN DAÑO ESPECIAL, INCIDENTAL O CONSECUENTE BEIDO AL INCUMPLIMIENTO DE ESTA O CUALQUIER OTRA GARANTÍA, EXPRESA O IMPLÍCITA. Algunos Estados no permiten la exclusión o limitación de daños especiales, incidentales o consecuentes, de modo que la limitación mencionada pueden no regir para usted.

Esta garantía le otorga derechos legales específicos y usted puede tener otros derechos que varían de un Estado a otro.

IB-17817

22PG085419

©2022 Conair LLC

Centro de servicio
Conair LLC
7475 North Glen Harbor Blvd.
Service Department
Glendale, AZ 85307

Manual de instrucciones

Para su seguridad y para disfrute permanente de este producto, siempre de atentamente las instrucciones siente del uso.

CONAIRMAN
Respect the Ritual™

Modelo GMTL6000

CONTORNEO

1. Pare deslizar el botón de encendido/apagado sin nada y las patillas, use la cuchilla recortadora sin apagar después de cada uso.
2. Retire la tapa usada después de cada uso, y enjuague guía.
3. Asegura el apagado verdaderamente cada las sienes o la nuca, posicionando lejamente la cuchilla recortadora contra la piel, y deslizándola lentamente hacia afuera. Esto proporcionará un acabado limpio y preciso.

LIMPIEZA Y MANTENIMIENTO

1. Pare mantener en tendimiento óptimo, limpie el aparato después de cada uso.
2. Retire la tapa usada después de cada uso, y enjuague guía.
3. Retire el cabezal usado después de cada uso. Los cabezales son lavables, para una fácil limpieza. Enjuague con agua corriente y deje secar bien antes de guardarlos o usarlos.
4. No desarme las cuchillas afeitadas y las hojas con agua corriente. No use agua caliente; use solamente agua tibia o fría.
5. Enjuague el cabezal afeitado y las hojas con agua corriente. No use agua caliente; use solamente agua tibia o fría.
6. Para volver a instalar los cabezal, siga las instrucciones de la sección "CÓMO CAMBIAR LOS CABEZALES MAGNÉTICOS".

LIMPIEZA DEL CABEZAL DE AFEITADO DE PRECISIÓN

¡ADVERTENCIA! Tenga cuidado de no presionar las hojas ya que son muy delicadas y pueden dañarse fácilmente.

1. Enjuague el cabezal afeitado y las hojas con agua corriente. No use agua caliente; use solamente agua tibia o fría.
2. Deseche las partes/baterías de acuerdo con las regulaciones estatales y locales.
3. Si desea, use un pequeño cepillo para limpiar las cuchillas afeitadas.
4. Si la carcasa del aparato está sucia, limpiela con un paño humedecido con una solución de agua/detergente suave. NUNCA use disolventes, solventes o limpiadores fuertes.

INFORMACIÓN DE SEGURIDAD ACERCA DE LA BATERÍA

1. Este aparato contiene una batería de iones de litio de tipo 18650.
2. La batería no debe ser retirada por el consumidor, a menos que lo indique el fabricante.
3. Guarde el aparato en un lugar fresco y seco, ya que la batería es sensible a las altas temperaturas.
4. Nunca tire pilas/baterías al fuego.
5. Apague el aparato después de usar.
6. Mantenga las pilas/baterías fuera del alcance de los niños de los niños, especialmente aquellas que sean lo suficientemente pequeñas como para ser ingeridas.
7. En caso de ingestión accidental, busque atención médica inmediata.
8. Nunca abra, aplaste, perfore ni desarme pilas/baterías.
9. Deseche las pilas/baterías de acuerdo con las regulaciones estatales y locales.
10. No tire pilas/baterías recargables a la basura.

ESTE APARATO CONTIENE UNA BATERÍA DE IONES DE LITIO, LA CUAL DEBE RECICLARSE SEGÚN LAS LEYES VIGENTES AL FINAL DE SU VIDA ÚTIL. NO TIRE A LA BASURA.

ELIMINACIÓN DE LA BATERÍA

Este aparato contiene una batería de iones de litio. Para proteger el medio ambiente, esta batería y el aparato deben reciclarse según las leyes vigentes. Al final de su vida útil, lleve el aparato a un centro de reciclaje, donde un profesional sacará la batería recargable para reciclarla por separado. Para más información acerca del reciclaje de aparatos eléctricos y de las baterías, comuníquese con las autoridades locales en materia de reciclaje y eliminación de desechos. Para más información sobre reemplazo de la batería, comuníquese con nuestro servicio de atención al cliente al 1-800-3-CONAIR.

Para encontrar el ciclo de reciclaje de baterías más cercano, llame al 1-800-822-8837 o visite www.call2recycle.org/locator/.

REMOCIÓN DE LA BATERÍA

1. Separe el cabezal de la empuñadura.
2. Retire la cubierta inferior.
3. Quite los tornillos de la carcasa.
4. Retire la carcasa externa, jalándola hacia abajo.
5. Retire las piezas y los tornillos internos para acceder a la batería de litio y retirarla.

Nota: Este producto contiene una batería recargable. Esta batería es reciclable. Dependiendo de las normas regionales o locales vigentes, puede ser ilegal tirar la batería o la basura al final de su vida útil. Comprueba con las autoridades locales las opciones de reciclaje disponibles en su lugar de residencia.

Todos sabemos que no se debe mezclar la electricidad y el agua. Pero ¿Sabe usted que un aparato eléctrico permanece en tensión, aunque este apagado? Si está conectado, hay corriente. Por lo tanto, siempre desenchufe los aparatos eléctricos después del uso.

SIEMPRE DESENCHUFE LOS APARATOS PEQUEÑOS

ADVERTENCIA: SI CREE QUE NO HAY CORRIENTE CUANDO EL APARATO ESTÁ APAGADO, ESTÁ EQUIVOCADO.

MANTÉNGALO ALEJADO DEL AGUA

GARANTÍA LIMITADA DE TRES AÑOS (VÁLIDA EN LOS EE.UU. Y EN CANADÁ SOLAMENTE)

Conair reparará o reemplazará (a su opción) este producto sin cargo por un período de 36 meses a partir de la fecha de compra si presenta defectos de fabricación o materiales.

Para obtener servicio técnico bajo esta garantía, devuelva el producto defectuoso al Centro de Servicio indicado en el reverso, junto con su recibo de compra. Los residentes de California solo necesitan que una prueba de compra y deben llamar al 1-800-3-CONAIR para recibir instrucciones de fabricación.

CUALQUIER GARANTÍA, OBLIGACIÓN O RESPONSABILIDAD IMPLÍCITAS, INCLUYENDO, PERO NO LIMITADAS A LA GARANTÍA IMPLÍCITA DE COMERCIABILIDAD Y APTITUD PARA UN PROPÓSITO ESPECÍFICO, ESTARÁN LIMITADAS POR LOS 36 MESES DE LA PRESENTE GARANTÍA ESCRITA. Algunos Estados no permiten limitaciones de la duración de una garantía implícita, de modo que las limitaciones mencionadas pueden no regir para usted.

CONAIR NO SERÁ RESPONSABLE, EN NINGÚN CASO, POR NINGÚN DAÑO ESPECIAL, INCIDENTAL O CONSECUENTE BEIDO AL INCUMPLIMIENTO DE ESTA O CUALQUIER OTRA GARANTÍA, EXPRESA O IMPLÍCITA. Algunos Estados no permiten la exclusión o limitación de daños especiales, incidentales o consecuentes, de modo que la limitación mencionada pueden no regir para usted.

Esta garantía le otorga derechos legales específicos y usted puede tener otros derechos que varían de un Estado a otro.

IB-17817

22PG085419

©2022 Conair LLC

Centro de servicio
Conair LLC
7475 North Glen Harbor Blvd.
Service Department
Glendale, AZ 85307

Manual de instrucciones

Para su seguridad y para disfrute permanente de este producto, siempre de atentamente las instrucciones siente del uso.

CONAIRMAN
Respect the Ritual™

Modelo GMTL6000